DCbox 轉子式流量控制錶 GFL2

- 精確度: ±0.75%, F.S
- 量測管徑範圍15至600mm(0.5至24英吋)
- 量測流速範圍0.15至8米/秒(0.5至26英吋)
- 寬範圍工作電壓直流14至28伏特
- 寬工作溫度範圍-20~90℃ /-4~194°F
- 高警報效果,當警報動作時顯示幕自動變換顏色(紅/綠色)
- 4種流量單位可任意設定
- 2組警報功能,16 BIT類比輸出功能
- 數位RS-485界面
- 防護等級NEMA4/IP65

規格特性

- ◆ 精確度 : ±0.75% F.S.
- ◆ 電源輸入: DC5~24V±5%(<5mA)
- ◆ 重現性: ±0.5% F.S.
- ◆ 適用管徑範圍: 0.5 to 4 inch(DN15 to DN100)(L0)
  5 to 24 inch(DN125 to DN600)(L1)
- ◆ 輸出頻率: 43.3Hz per m/s nominal,
  13.2Hz per ft/s nominal
- ◆ 脈波輸出型態: Transistor NPN open-collector(<30mA)
- ◆ 感應器本體材質: Polypropylene or Natural PVDF
- ◆ 轉子材質: PFA + Magnetic
- ◆ 軸心與軸承材料: Zirconia ceramic(ZrO2)(SL-P/V)
  Stailess steel 1.4401("SUS"316)(SL-S)
- ◆ 密封材質: PFA + Magnetic
- ◆ 電氣接頭/接線: DIN mini-connector 43650-A(IP65)
  Electrial cable(IP68)
- ◆ 纜線規格: 3 conductor + shield,26AWG,PVC(105℃)
- ◆ 逆向電壓保護: Included as standard
- ◆ 量測動態黏度範圍: 0.5 to 20 centi stokes (est)
- ◆ 最大雜質顆粒容許: <10% with particle size
  (<0.5mm^2 cross section or length)
- ◆ 最高使用溫度與壓力: PP body(180psi@-20 to 70℃, 25psi@85℃)
  PVDF body(200psi@-20 to 70℃, 36psi@90℃)
- ◆ 使用環境溫度: PP body(-30 to 90℃)
  PVDF body(-30 to 100℃)

尺寸圖

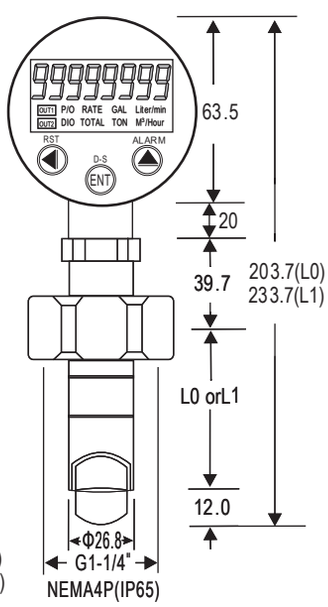

L0=68.5m m(2.79)
L1=98.5m m(3.88)

配線圖

●Analog/RS-485/Pulse output type

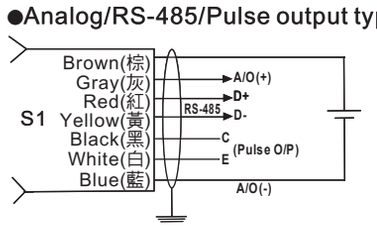

●Relay output type

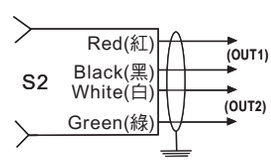

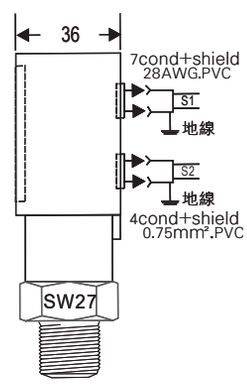

選用型號規格

GFL2 - 代碼1 代碼2 代碼3 代碼4 代碼5 代碼6 代碼7 代碼8

碼1	材 質
P	Polyropylene(-10~85℃)
V	Natural PVDF(-20~90℃)

碼2	本體長度
0	68.5mm(L0)
1	98.5mm(L1)
●L0(Pipe size 0.5 to 4 in)	
●L1(Pipe size 6 to 24 in)	

碼3	警報輸出
0	None
2	Two Relay
●Relay contact (AC250V-5A, DC30V-7A)	

碼4	類比輸出
0	None
1	DC1~5V
2	DC4~20mA
9	Option

碼5	RS-485
0	None
Y	RS-485

碼6	脈波輸出
N	None
I	Synchronize input
T	Synchronize totalizer

碼7	密封材質
F	FKM(viton)全氟化橡膠
V	VMQ(丁基橡膠)

碼8	出線長度
8	8M(standard)
9	Option